*Life*energy®能量养生舱

最适合于：

- 缺乏运动的人
- 深层排汗排毒来减少体内累积的毒素如重金属、化学物质等
- 通过激活毛孔和汗腺功能来改善皮肤健康/美容/瘦身
- 慢性病和代谢综合征患者改善全身和微循环
- 阳气不足（阳虚）的人

专利注册独特陶瓷半导体科技
品质安全符合 CE 及 GS 标准
波长 4~14 微米远红外线

生之能: 健康生活中不可或缺之能量

慢跑或练气功是一种很好的运动, 可以促进体内的微循环及促进汗腺的排泄功能.

*Life*energy®能养生舱红外线三温暖可以让忙碌的都市人每天花十五分钟就可以享受到慢跑及练气功的效果.

*Life*energy®能养生舱使用特殊反射材料外罩，加上旋风式能量发射器，产生 4 ~ 14 微米为主的能量波长, 以最方便, 迅速的方法将远红外线能量均匀地充满三温暖内, 经由全身皮肤传递进入体内深层.

Copyright © GI Innovations Pte Ltd & GI Life Sciences Pte Ltd

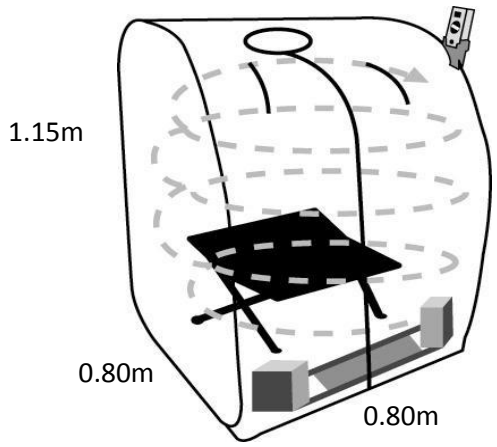

- 特制的反射材料外罩及旋风能量器可均匀的分布能量. 全身享受体验, 犹如泡温泉.
- 温度均匀, 效果与温泉一样.

改善血液循环 • 新陈代谢 • 活化细胞

Lifeenergy® 能养生舱源源不绝的远红外线能量, 可使体内的水份子团变小; 体内水份子, 蛋白质及有机分子共振吸收所产生的温热也会使血管扩张, 使血液流动顺畅,不易阻塞. 血管不阻塞, 血压就比较不会升高; 血管弹性好, 不易硬化, 会减少心血管疾病发生的机率.

血液循环顺畅, 血液就能顺利地流到全身各处的微血管, 使得细胞的养分供给充足, 新陈代谢效率提高, 肌肉皮肤也充满弹性, 保持年轻特征.

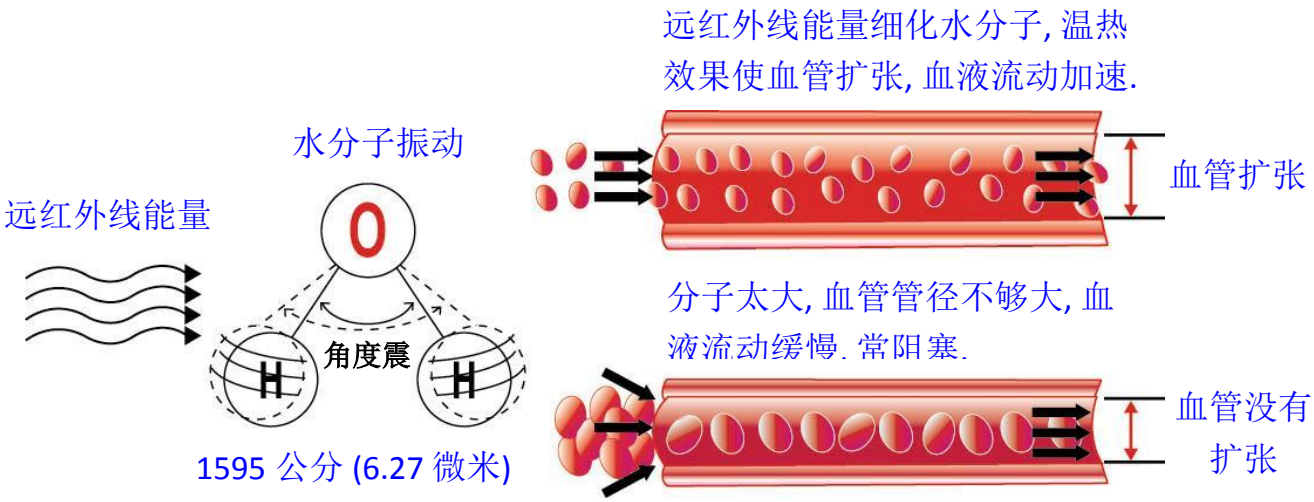

Copyright © GI Innovations Pte Ltd & GI Life Sciences Pte Ltd

Lifeenergy®能养生舱对预防老化, 瘦身, 排毒, 慢性病及防癌有帮助!

预防老化

- Lifeenergy®能养生舱可使体内的水分子振动及细化, 使水分子容易流动, 改善微血管循环, 使全身血管膨胀, 毛细孔张开, 有助于增加体内血液循环, 把累积在体内的废弃物排出, 减轻肾脏的负担, 减少肾脏病的产生.
- 远红外线能量穿透细胞膜将营养及氧气带入细胞, 使皮肤保持年轻, 亮丽.

松懈身心 • 消除疲劳

乳酸是构成组织老化, 疲劳的原因之一, 使用Lifeenergy®能养生舱可以在没有产生乳酸的情况下带来运动的效果, 通过汗液将乳酸排出体外, 避免乳酸累积, 预防肌肉组织老化, 帮助肌肉松懈. .

预防慢性病

都市人的生活惯于久坐, 吃得过多, 缺乏运动进而造成许多慢性病的发生, 如肥胖, 糖尿病, 心脏病, 高血压及中风. Lifeenergy®能养生舱因能帮助控制体重及提供对心血管有利的条件, 在预防慢性病如心血管疾病, 控制体重扮演着重要的保健角色.

预防不正常细胞生长

长时间累积在体内的有害物质如喷于蔬果的农药, 注射于肉类的抗生素, 加入于食物的防腐剂等会产生自由基，进而导致健康细胞基因的改变. 人体有自愈能力, 前提是健康的细胞需要吸收到足够的营养及排毒. 远红外线能量可以改善血液循环并供给足够的养分及氧气, 有害物质籍由汗水排出体外, 预防不正常细胞的生长, 并活化细胞.

Copyright © GI Innovations Pte Ltd & GI Life Sciences Pte Ltd

“Detoxify or Die (排毒或死亡)” – 全面恢复健康及自愈能力

Dr Sherry Rogers, 美国环境医学权威在其著作 “Detoxify or Die” 中指出人体内化学物质累积的污染程度及详细的说明如何预防疾病及解除化学物质负荷. 她写到 “ ..... 远红外线三温暖比任何传统式的三温暖更安全及适合人体, 因为温热能量可以渗透皮肤组织, 刺激化学物质流动, 通过汗液排出体外” 她还写到 “在远红外线光谱中，唯有 4 ~ 14 微米的远红外线对人体最安全, 也是对健康及疗效最重要的能量”.

改善血糖

血液含糖量太高导致血液黏稠及不易流动, 造成血压高及细胞无法吸收足够的营养. 长期性的血液黏稠会导致眼疾病, 肾脏病, 心脏病及中风. Lifeenergy® 能 养生舱对于燃耗热量及改善心血管情况非常有帮助. 此外, Lifeenergy® 能 养生舱提供远红外线能量使水分子团细化并降低血液的黏稠度, 使血液流动顺畅.

通过发汗降低尿酸

尿液中过多的尿酸会在关节处形成结晶导致关节发炎, 造成痛风, 让人疼痛无比. 尿液里过饱和的尿酸会结晶形成肾结石并阻塞从肾脏通往膀胱的输尿管.

Lifeenergy® 能 养生舱可以排掉存于体内造成痛风的尿酸. 尿素及尿酸可以有效地通过汗水排出体外. Lifeenergy® 能 养生舱更是在没有产生尿酸 (研究显示在长时间运动也会产生尿酸) 的情况下, 有效, 简单, 舒服的排出体内多余的尿酸, 减轻肾脏的负荷.

Copyright © GI Innovations Pte Ltd & GI Life Sciences Pte Ltd